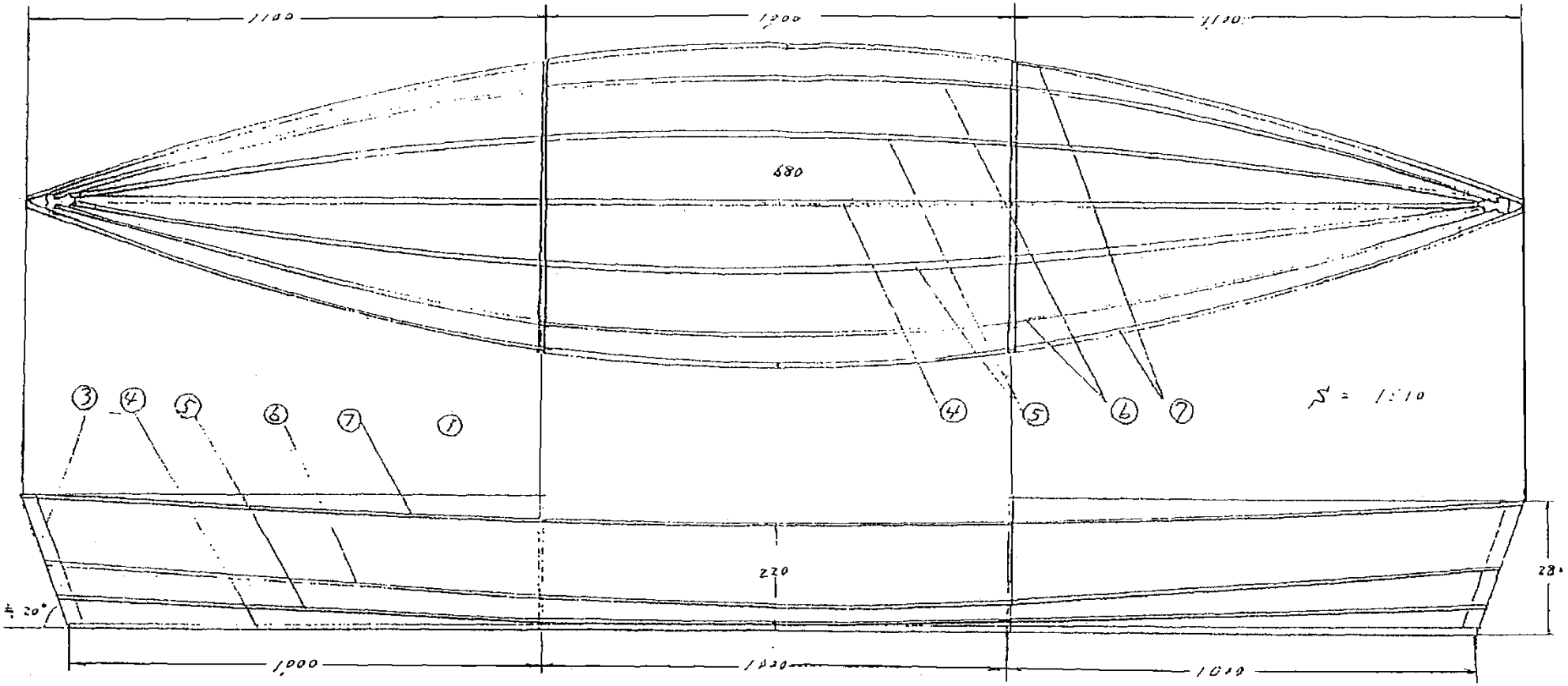


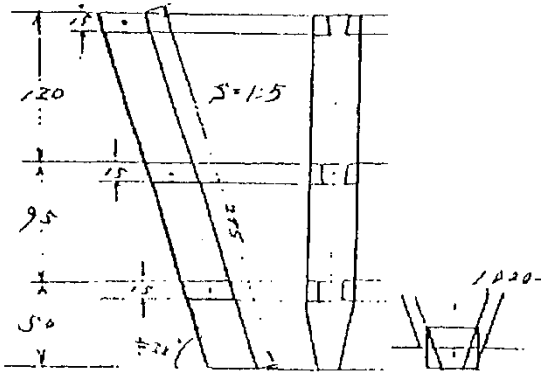


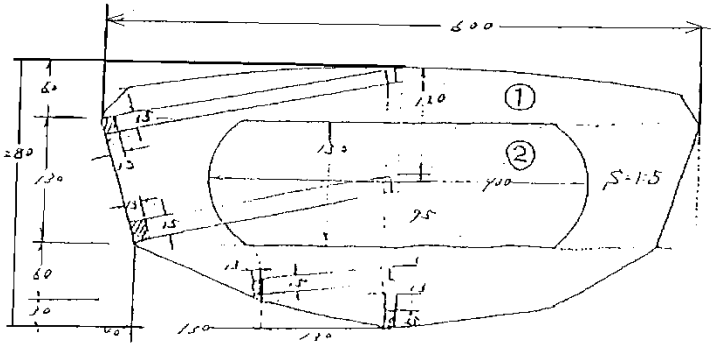


| NO | 部品名 | 材料 | 寸法 |
|---|---|---|---|
| ① | 肋骨 | 9mm厚ベニヤ | 60mm×60mm |
| ② | 櫂 | ①の余り | |
| ③ | 角材 | ラワン角材 | 25mm×25mm×1800mm |
| | 舟首 | ラワン角材 | 30mm×30mm×60mm |
| ④ | 竜骨 | ラワン角材 | 15mm×13mm |
| ⑤～⑦ | 縦張り材 | ラワン角材 | 3600mm×7本 |
| ⑧ | スノコ | 3mm厚ベニヤ | 45mm×70mm×2枚 |
| ⑨ | 補強材 | 木ネジ | 35mm×14本, 25mm×14本 |
| ⑩ | 外板 | ビニールシート | 0.3mm×900mm×4500mm |
| ⑪ | 接着テープ | | 50mm×2.5m×1巻 |